ANNOVIREVERBERI

GS 20 S - cod.887

628644

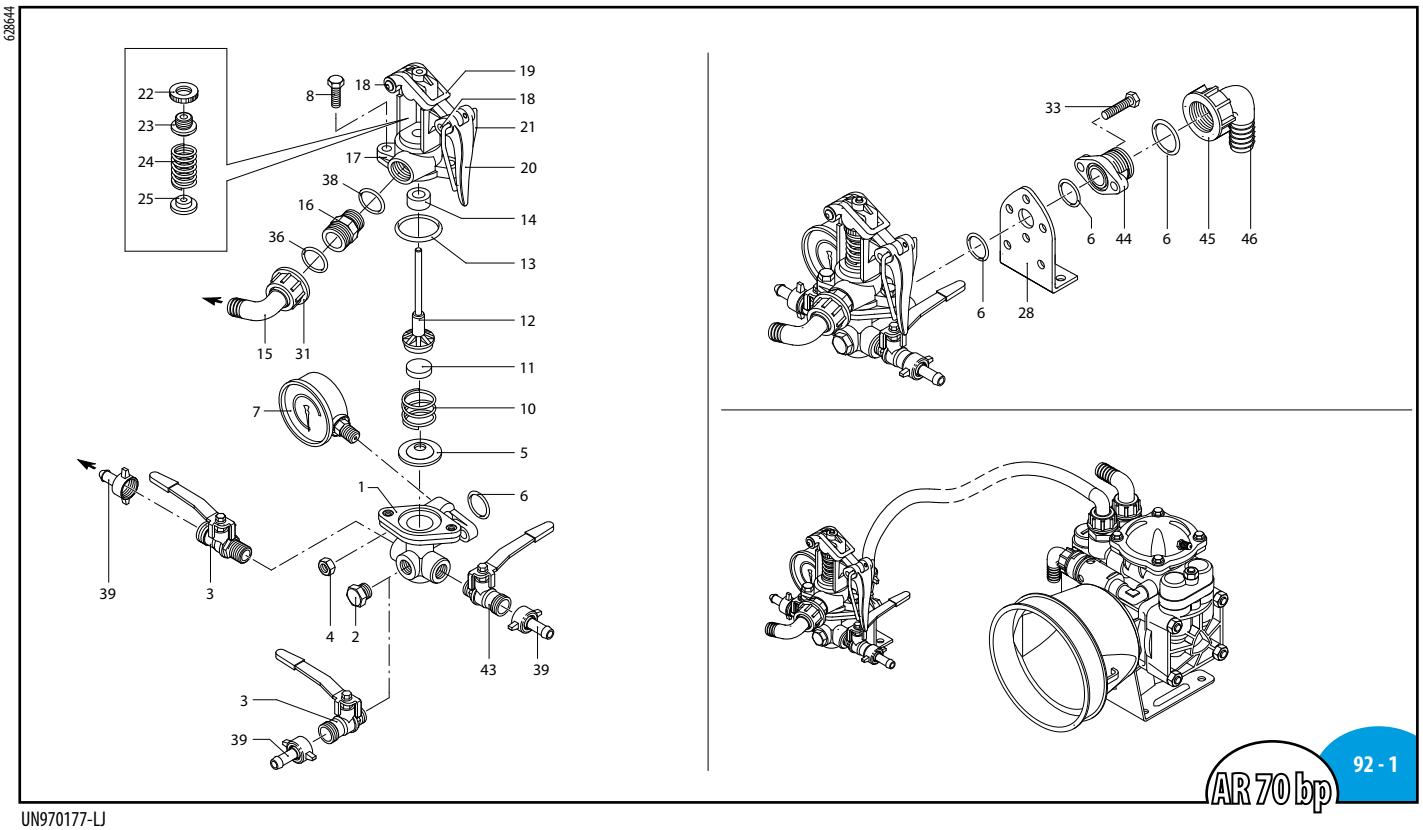

UN970177-LJ

Pos	Cod.	Descrizione		Description	Q.ty	Note
1	620220	Gruppo comando		Control unit	1	
2	130171	Tappo	3/8" G	Plug	1	✚ C20
3	130491	Rubinetto	3/8" G - 1/2" G M-M DX	Cock	2	✚
4	390270	Dado	M8	Nut	2	C20
5	450110	Sede		Seat	1	
6	550350	Guarnizione OR	Ø 23,81X2,62	O-ring	3	
7	391240	Manometro		Pressure gauge	1	0-24 bar ✚
8	180370	Vite	TE M8x25	Screw	2	C20
10	320420	Molla		Spring	1	
11	110121	Pastiglia		Plug	1	Vulkolan
	110120	Pastiglia		Plug	1	Gomma
	110122	Pastiglia		Plug	1	Viton
12	320433	Funghetto completo		Stem	1	
13	320511	Guarnizione OR	Ø 37,8x4	O-ring	1	
14	390140	Guarnizione		Gasket	1	Gomma
	390141	Guarnizione		Gasket	1	Viton
15	550460	Curva	Ø 18	Elbow	1	
16	550440	Raccordo	1/2" G - 3/4 G M-M	Fitting	1	
17	320410	Castello valvola		Body valve	1	
18	320480	Perno		Hub pin	2	
19	320460	Forcella		Fork	1	
20	320470	Leva		Lever	1	
21	320490	Supporto		Support	1	
22	320450	Piattello		Wobble plate	1	
23	320440	Ghiera		Ring nut	1	
24	550840	Molla		Spring	1	
25	230120	Piattello		Wobble plate	1	
28	320406	Staffa		Bracket	1	
31	550450	Girello	3/4" G	Ring nut	1	
33	160660	Vite	TE M8x35	Screw	2	C10
36	880830	Guarnizione OR	Ø 15,54x2,62	O-ring	1	
38	180101	Guarnizione OR	Ø 17,5x2	O-ring	1	
39	110131	Girello	1/2"	Ring nut	3	
43	130492	Rubinetto	3/8" G - 1/2" G M-M SX	Cock	1	✚
44	550390	Flangia		Flange	1	
45	550242	Girello	1" G	Ring nut	1	
46	550380	Curva	Ø 19	Elbow	1	

sp_gs20s.pdf

MI99372

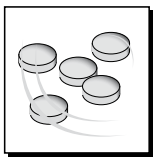

KIT 1922
Pastiglie Vulkolan
Vulkolan valve seats

KIT 1921
Pastiglie gomma
Buna valve seats

Pos.	Q.ty	Pos.	Q.ty
11			
5			

KIT 1925
Pronto intervento
Maintenance repair

Pos.	Q.ty	Pos.	Q.ty
5	1		
10	1		
11	1		
12	1		
13	1		
14	1		

2014 Annovi Reverberi Spa